Монтаж светильника LD 6000 EF

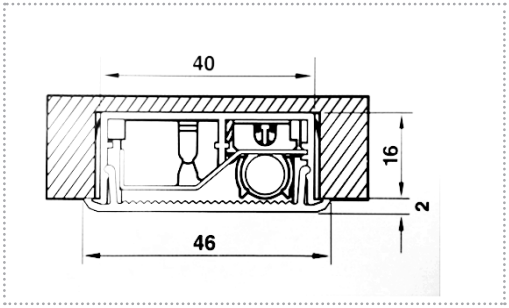

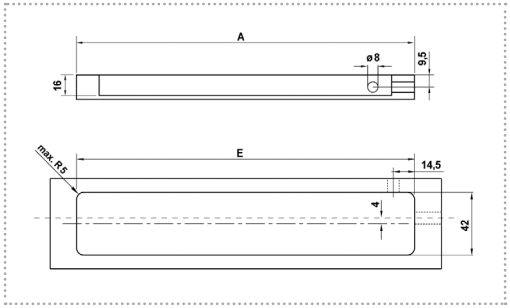

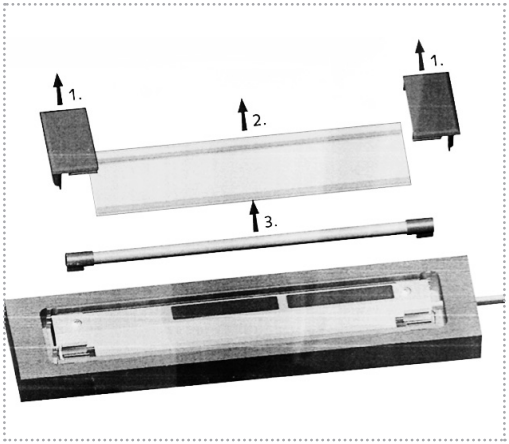

1. Делаем фрезировку, в нижнем горизонте, под светильник (см.размер врезки)
2. Снимаем у светильника крайние заглушки (1), стекло (2) и лампу (3)
3. Закрепляем корпус в нижнем горизонте
4. Возвращаем на место лапу, стекло и заглушки
5. Соединяем миништекер светильника с удлинителем

Схема подключения выключателя к светильнику

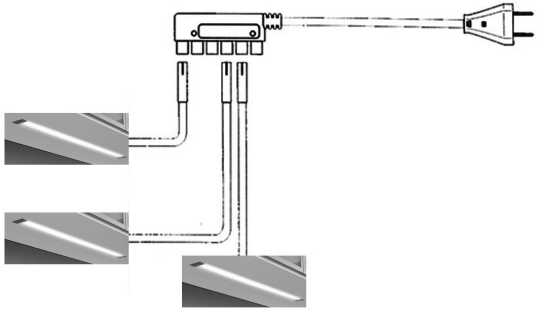

Выключатели:

Арт. 529 310 02 стр. 115
Механический выключатель

Арт. 540 105 15.540 105 58 стр. 115
Инфракрасный выключатель на движение

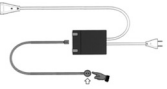

Арт. 10.06.01 стр. 115
Сенсорный выключатель мягкого касания

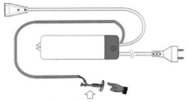

Арт. 531 955 02 / 531 960 02 стр. 117
Дистанционный выключатель